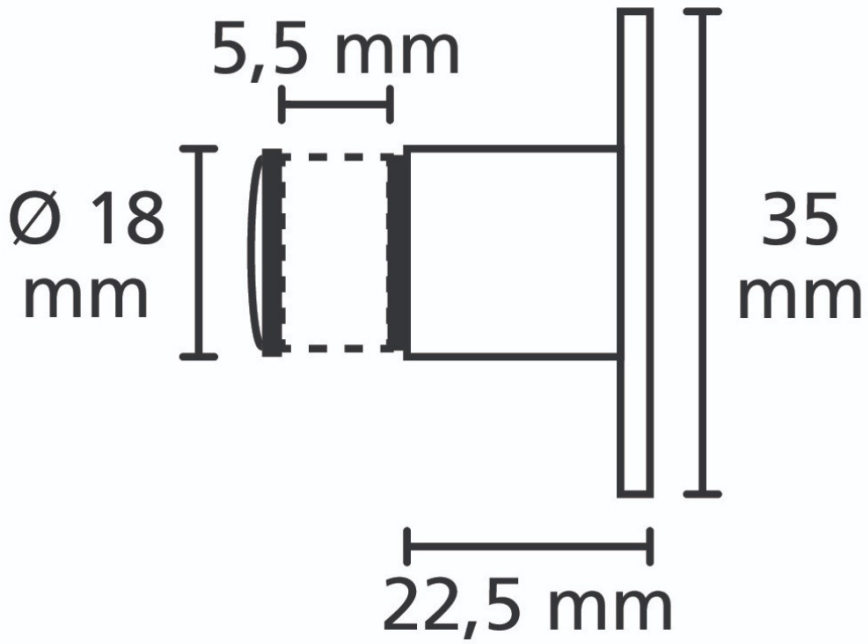
5,5 mm
Ø 18
mm
35
mm
22,5 mm

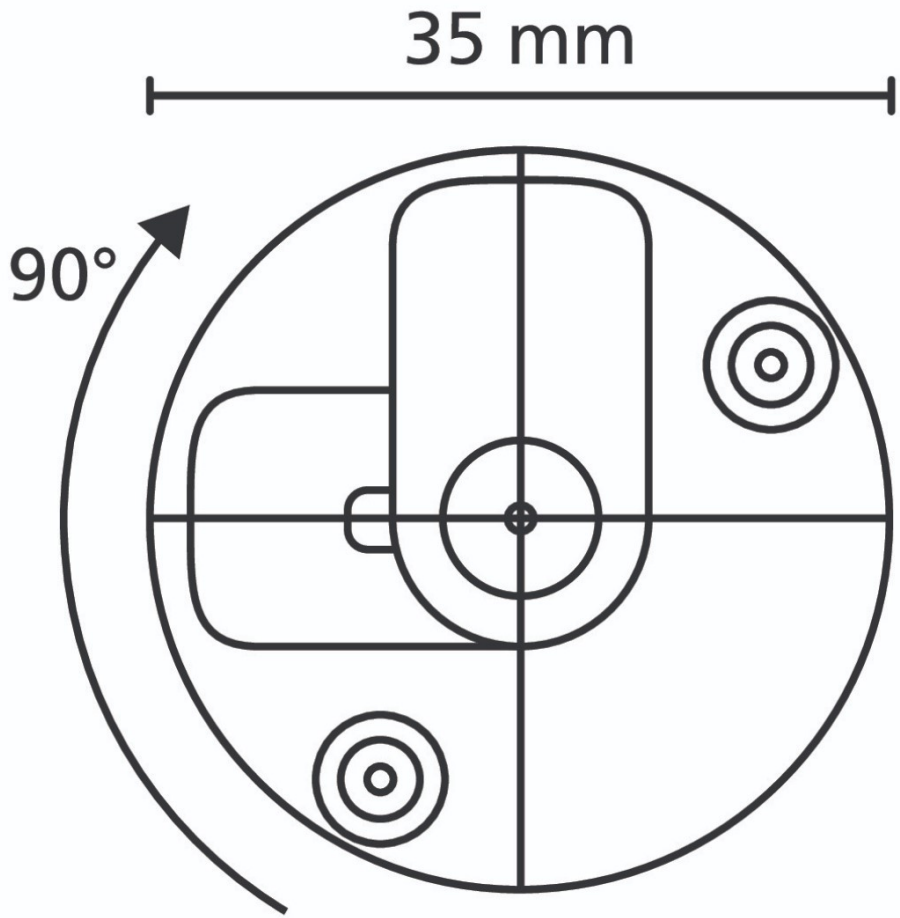
35 mm
90°